H:	3.3	3.5	3.8	4.3
A:	0.6	0.7	0.8	
B:	A+0.2			

标 记 MARK.	ECN编号/变更内容 ECN NO/DEFINITION	日 期 DATE	修 改 REVISE	核 准 APPROVE

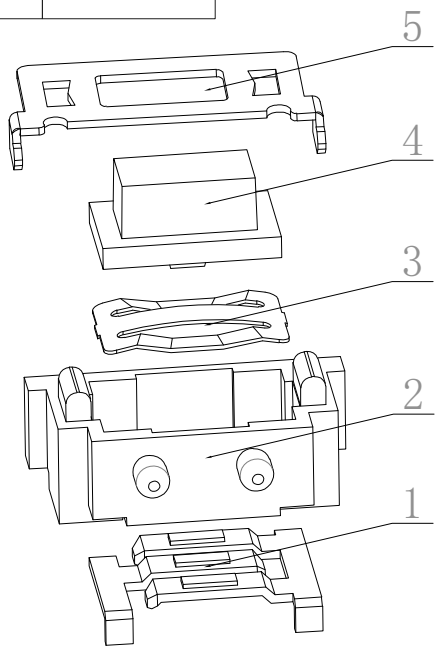

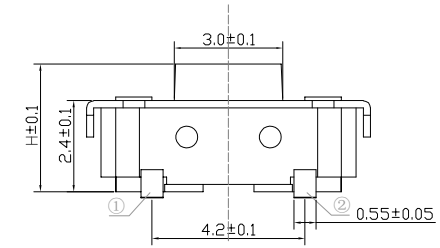

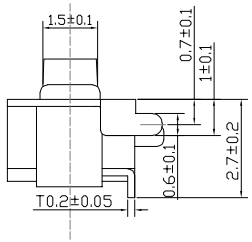

CIRCUIT DIAGRAM

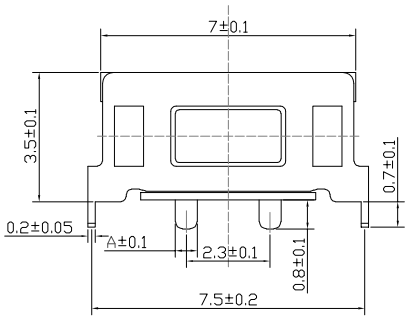

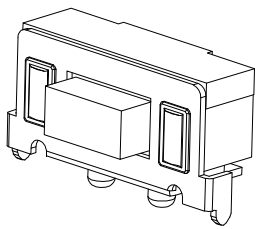

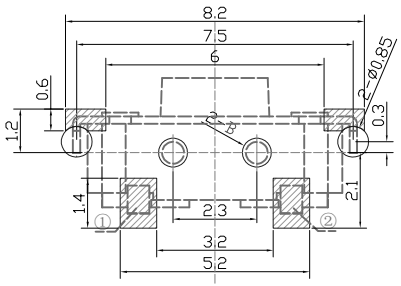

P.C.B MOUNTING PATTERN DIMENSION

the following soldering are recommended for reflow soldering

项 目	规 格
额定电负荷:	DC12V 50mA
绝缘电阻:	≥100MΩ 100V DC/1min
耐压强度:	AC250V 50Hz/1min
电气寿命:	30,000 cycles Min
环境温度:	-40℃ ~ +85℃
接触电阻:	≤100mΩ Max
行 程:	0.25±0.1mm
动作力:	160gf±30gf

编号	部件名称	材料名称	数量	备注
5	盖板	H65	1	镀银
4	按钮	LCP	1	白/黑色
3	弹片	SUS301	1	镀银
2	基座	LCP/PPA	1	白/黑色
1	卡件	H65	1	镀银

未标注公差列表

X.	±0.2	X.°	±1°
.X	±0.1	.X°	±0.5°
.XX	±0.05	.XX°	±0.3°
.XXX	±0.02	.XXX°	----

设 计 DESIGN	
审 核 CHECKED	
校准化 STANDARD	
批 准 APPROVE	

单 位: UNIT	mm
材 质 MATERIAL	
重 量 WT.	
图 号 DWG NO.	
视 图 VIEW	
比例 SCALE	1 : 1
版本 REV.	A0
日 期	2020/03

产品系列 Product series	轻 触 开 关
产品名称 Product Title	3*6 方弹 贴片支架 侧按
产品编码 Product number	

东莞市溪榜电子有限公司
DONG GUAN XI BANG ELECTRONI CS CO., LTD.

张 数 第 页